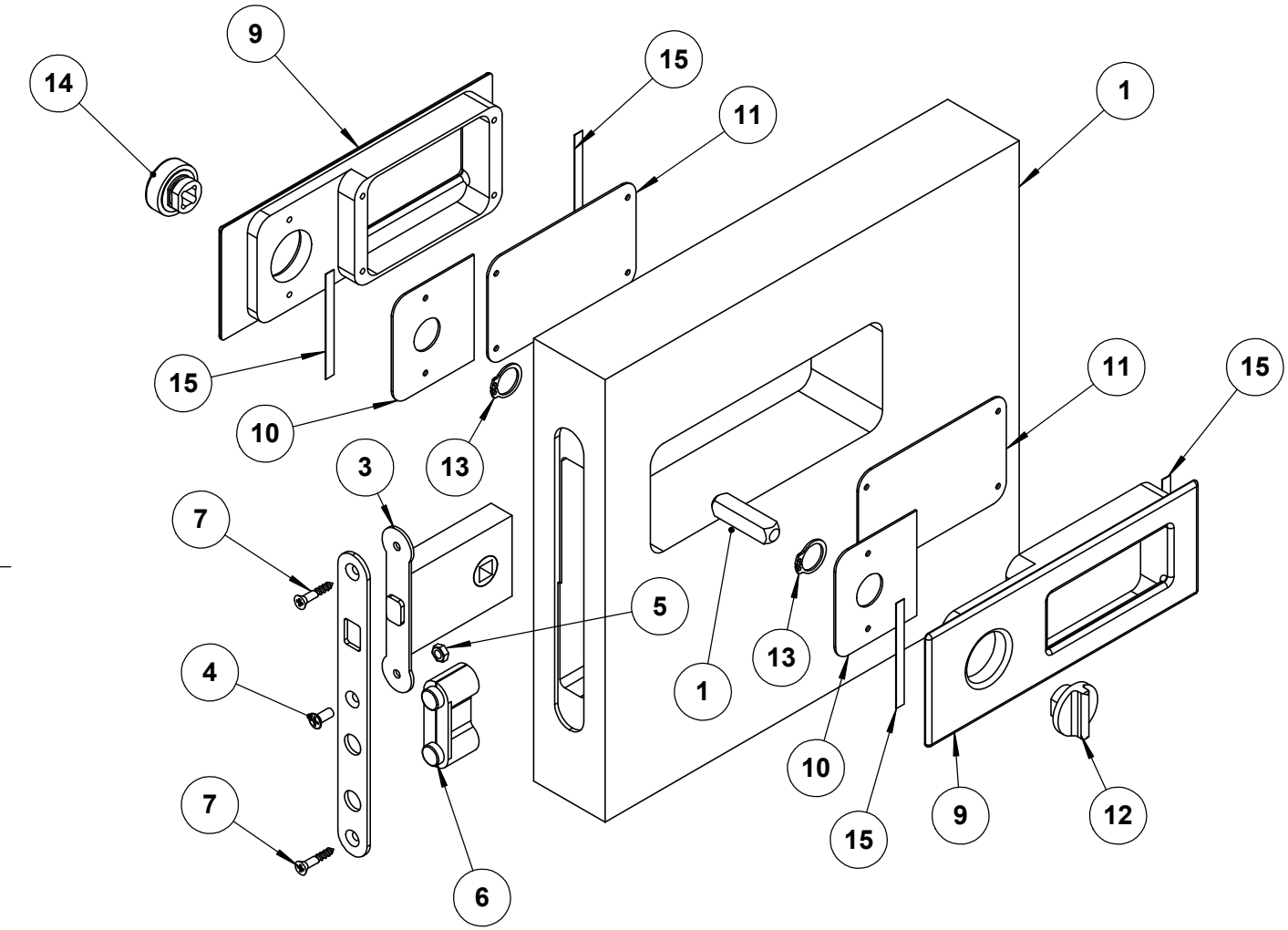

Num. art.	Num. parte	Q.tà
1	Anta porta battente	1
2	Mostrina anta	1
3	serratura	1
4	Vite M4X10 sv	1
5	Dado M4	1
6	Magneti	2
7	Vite Auto 3.5x20	2
8	Perno Quadro 8	1
9	Maniglia Duplex	2
10	Lamiera Porta Cilindri	2
11	Lamierino Porta Maniglia	2
12	Pomolo nottolino	1
13	Rondella elastica	2
14	Pomolo moneta	1
15	Biadesivo	4

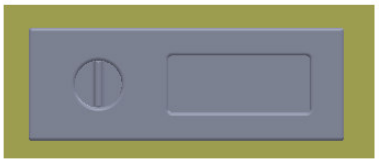

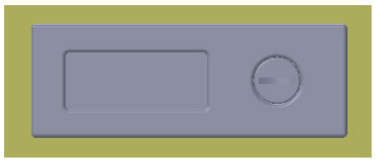

Tolleranze generali per dimensioni lineari e angolari prive di indicazioni tolleranze specifiche secondo norma ISO 2768-m
Dove non diversamente specificato tolleranze generali
Fori (albero) +0 / -0.05
Fori (foro) +15%del materiale / -0

A termine di legge ci riserviamo la propietà di questo disegno con divieto di riprodurlo o renderlo noto a terzi

Particolare-cod.: **ASSIEME PORTA BATTENTE**

Commessa:

Materiale:

Trattamenti:

Tutte le dimensioni in millimetri

Quantità: Pz.

Peso: Kg.

SALETTI & COMPONENTA

Dis.: Data:

App.: Data:

Rev.: Data:

Scala: Foglio: